Bulletin No.250-V

マイティ・デューティ

火山灰除去に最適

進和テック株式会社

マイティ・デューティ モデルB

AUTOMATIC AIR FILTER

構造および空気清浄の方法

マイティ・デューティは大容量かつ高ダスト濃度の空気清浄に適した自動洗浄型の衝突粘着式エアフィルターです。その特長は、特殊な構造の金属製パネルを数枚重ねてろ過体(パネル・カーテン)とし、ダストを含んだ空気がこのパネルを縫って通り抜ける際に、慣性によりダストをパネルに衝突させ、パネル表面の薄い油の被膜に付着させることにより除じんを行ない、しかもパネル面に付着したダストの洗浄と油膜の更新を自動的に行う点にあります。

マイティ・デューティはユニット型式をとっており、３型(914㎜)、４型(1220㎜)および５型(1524㎜)を基本幅とし、高さは約1500㎜から4600㎜まであり、処理風量に応じてこれらを組合せ使用します。

マイティ・デューティは大別するとろ過部と油槽部の２つの部分から成り立っています。ろ過部は上下２本のシャフトに取付けられた２組のスプロケットにエンドレス・チェーンが掛けられ、その上にパネルが懸吊され衝突効果のすぐれた迷路型のパネル・カーテン部が形成されています。パネル・カーテンは間歇的に低速回転によって駆動され、ほぼ24時間で１回転します。

パネルに付着したダストは、装置下部の油槽内で洗浄除去されてスラッジとなり底に沈殿し、油膜を更新したパネルは再び回転しながらろ過作用を繰返し行います。

特　長

●連続運転が可能

全自動洗浄方式のため、保守が容易で清浄作用が長期間中断されることなく行われます。

●高いダスト捕集率

すぐれた多重パネル機構により、高くしかも安定した捕集率が得られます。

●安定した性能

パネルの洗浄が完全に行われるので、この種のフィルターにありがちな目詰りやパネルの破損などのトラブルが殆どなく、常に低い圧力損失が維持され、風量の変動がありません。

●金属製パネル

マイティ・デューティの金属製パネルは極めて頑丈で長期使用に耐えます。

●据付けが容易

標準化されたユニット型式で、ダクトとの接続など、据付けが非常に簡単にできます。

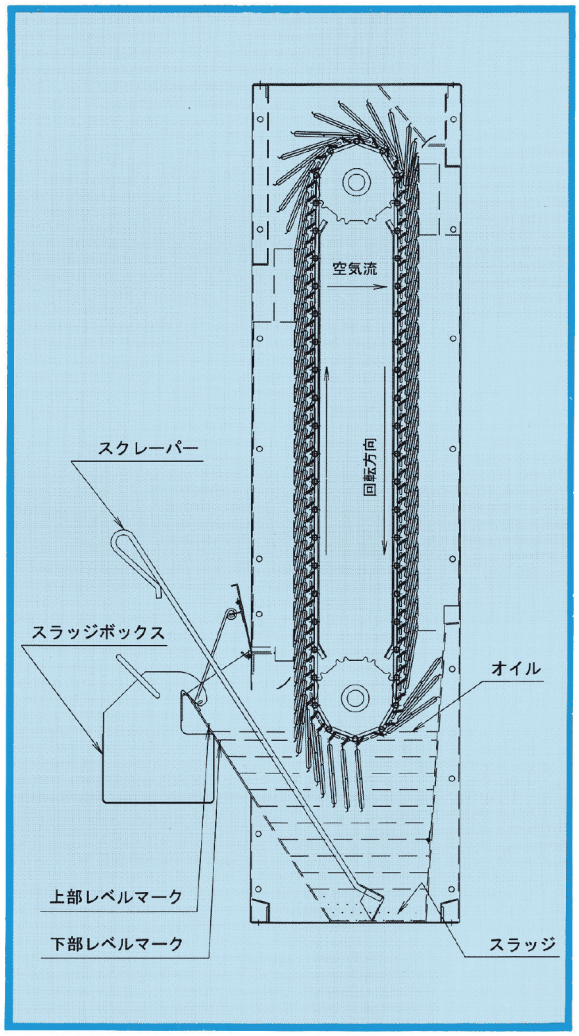

用　途

●火山灰の除去

●ガスタービン、エンジン、コンプレッサーなどのインテイク・エアの清浄。

●大型電動機および電気品などの冷却空気の清浄。

●酸素分離装置、高炉送風装置、下水処理場の曝気槽などの原料空気の清浄。

●製造工程空気の清浄、塗装室室内換気用空気の清浄など。

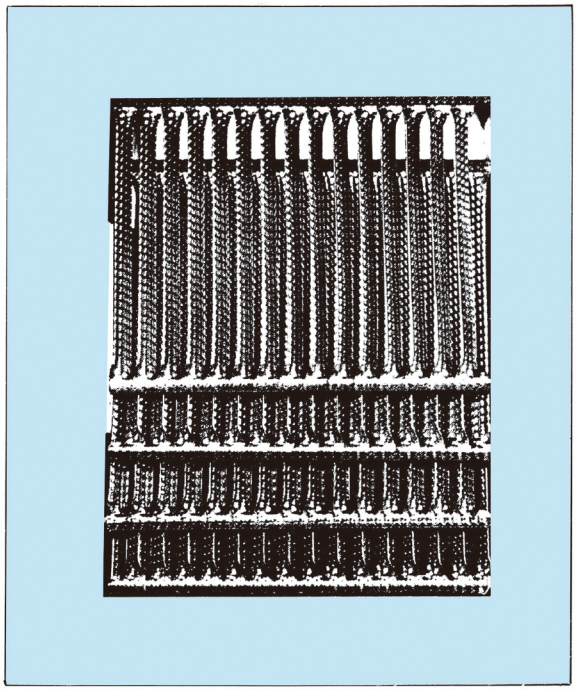

パネル

DD型パネルは、ルーバー状に曲げられた面に小さな凹凸が一面に刻印された頑丈な金属製パネルで、ルーバーの向きが右向きのものと左向きのものとの２種類があります。これら２種類のパネルが交互に重なるようにエンドレス・チェーンに取付けられ、パネル・カーテンを形成しています。パネル・カーテン部はどの個所をとっても数枚のパネルが重なり合った状態にあります。

駆動機構

駆動電動機は200Wの容量で、駆動装置1台で4面まで駆動することができます。電動機はタイマーにより一定間隔をおいて起動し、フィルターの高さに応じて7秒から24秒間作動し、減速機構およびラチェット機構によりパネル・カーテンを間歇に回転させます。

エアフィルター・オイルの補充

油槽内のエアフィルター・オイルは、スラッジ除去の際に少しづつ消耗するので補充する必要があります。補充量は空気中のダスト量によっても異なりますが、年間平均、定量の10～30%程度です。オイルレベルが油面マークより5cm以上下がった場合にはパネルの洗浄が不完全となり、捕集率の低下や目詰りなどの原因となります。

エアフィルター・オイルは、専用オイルであるダフニー・エアフィルター・オイル68HFを推奨します。

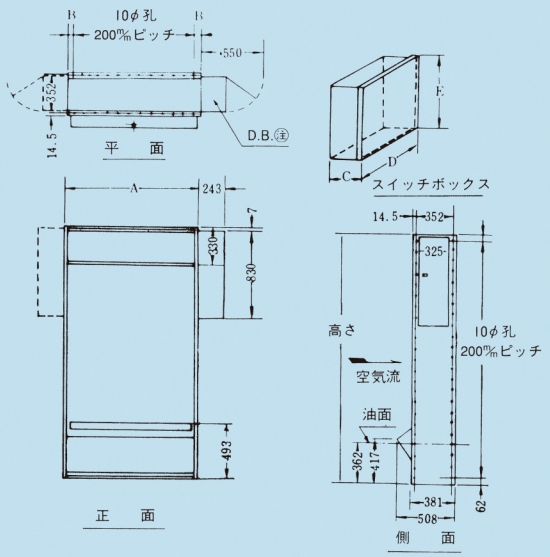

No.	A	B
3	914	57
4	1220	60
5	1524	62

電　圧	C	D	E
100−200V	125	250	320
400V	125	340	440

㊟ D.B：駆動機ボックス

進和テック株式会社

本社 〒164-0012 東京都中野区本町1-32-2 ハーモニータワー **http://www.shinwatec.co.jp**

●空調機械部 TEL03-5352-7211 ●設備機械部 TEL03-5352-7212 ●プラント機械部 TEL03-5352-7213 ●環境機械部 TEL03-5352-7210

大　阪	〒530-0005	大阪市北区中之島 3-6-32 ダイビル本館	TEL 06-7711-5520	名古屋	〒460-0003 名古屋市中区錦2-4-23 シトゥラスTビル TEL 052-855-3100
九　州	〒802-0001	北九州市小倉北区浅野2-14-1 KMMビル	TEL 093-551-1631	広　島	〒733-0003 広島市西区三篠町 1-5-11 パラーシオ TEL 082-536-2121
福　岡	〒812-0011	福岡市博多区博多駅前3-25-21 博多駅前ビジネスセンター	TEL 092-481-2717	茨　城	〒300-1233 牛久市栄町5-58-7 TEL 029-871-2920
千　葉	〒260-0028	千葉市中央区新町1-17 JPR千葉ビル	TEL 043-238-6820	埼　玉	〒333-0845 川口市上青木西1-8-33 TEL 048-240-0615
横　浜	〒221-0056	横浜市神奈川区金港町6-14 ステートビル横浜	TEL 045-453-3320	倉　敷	〒710-0252 倉敷市玉島爪崎446 MK北ビル TEL 086-488-0016

── エアフィルターのメンテナンスは当社へご用命ください ──

日本エアフィルター株式会社

本社・工場 〒254-0801 神奈川県平塚市久領堤1-37 TEL.（0463）23-1611（代表）

本カタログ記載の仕様および外観、内容は改良のため予告なく変更する場合があります。